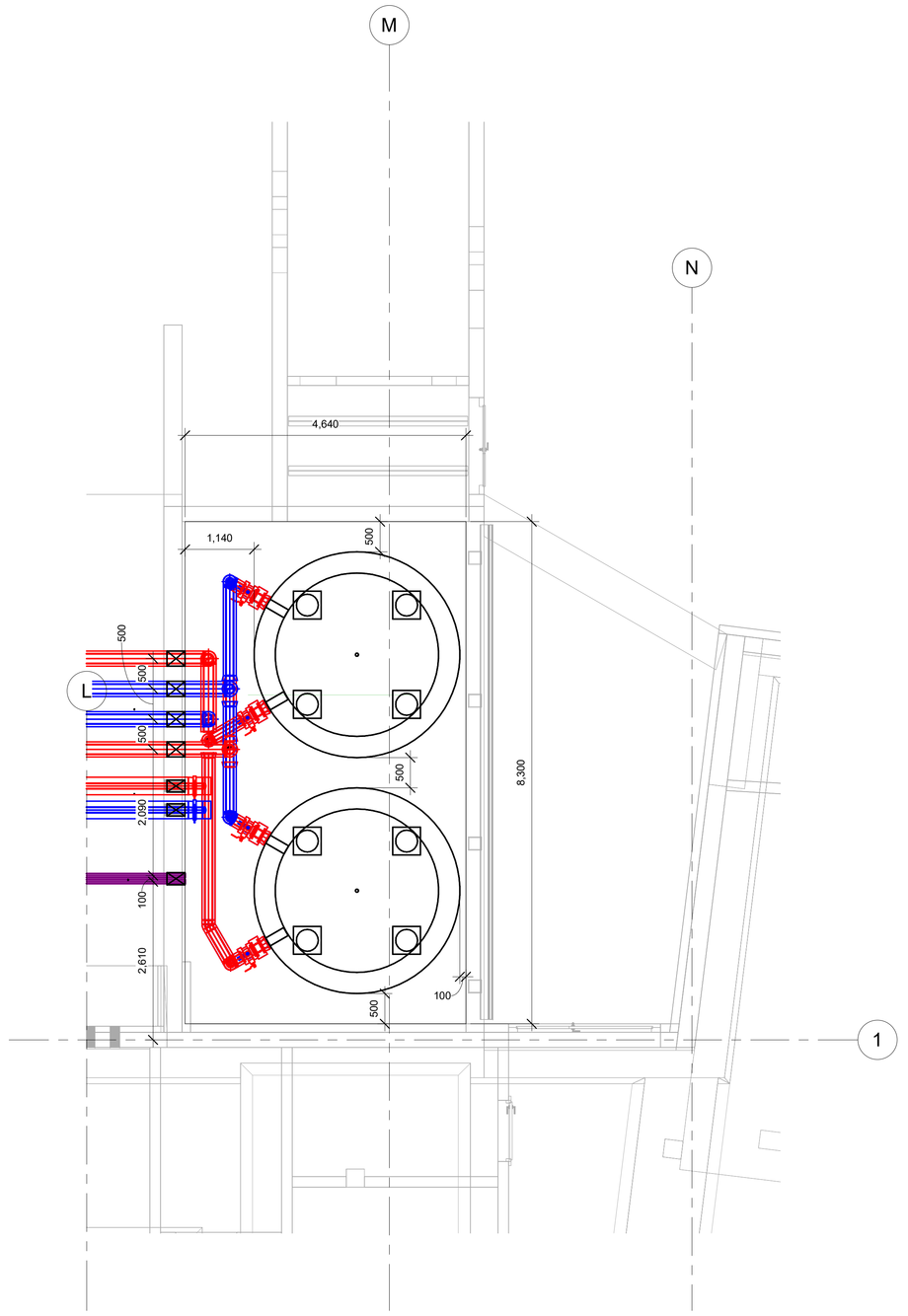

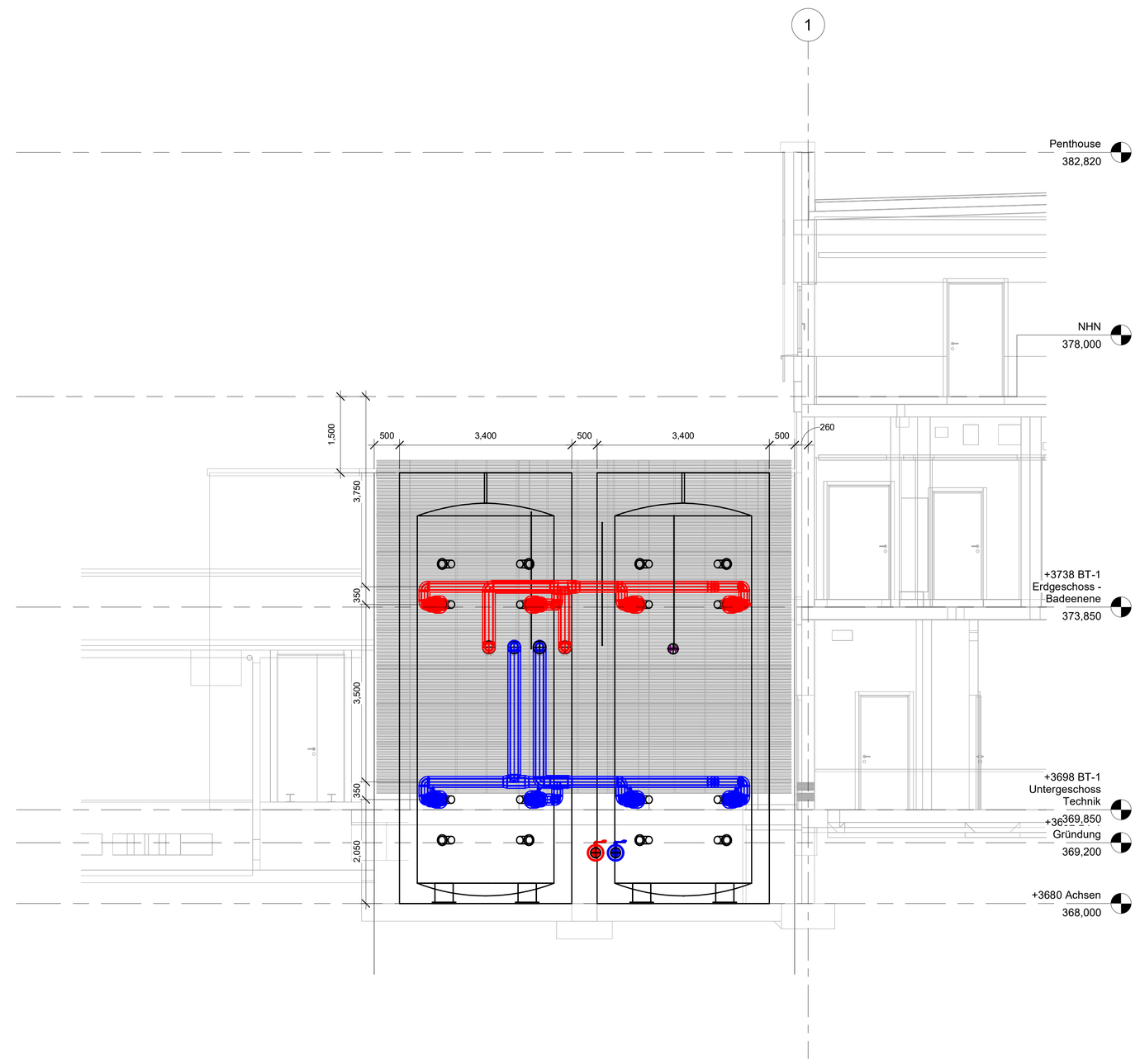

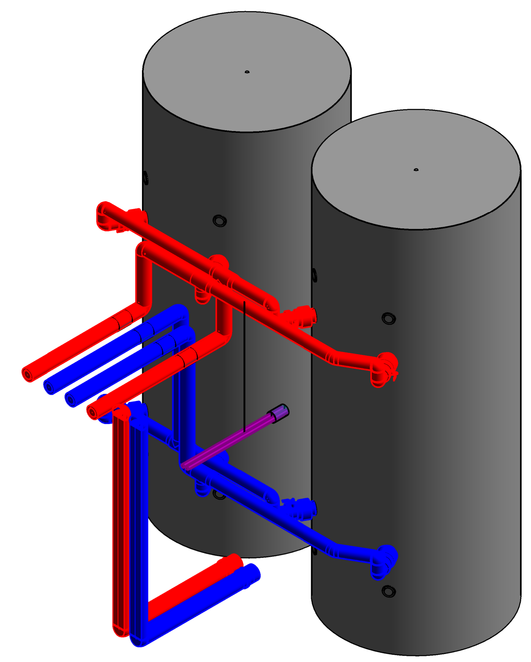

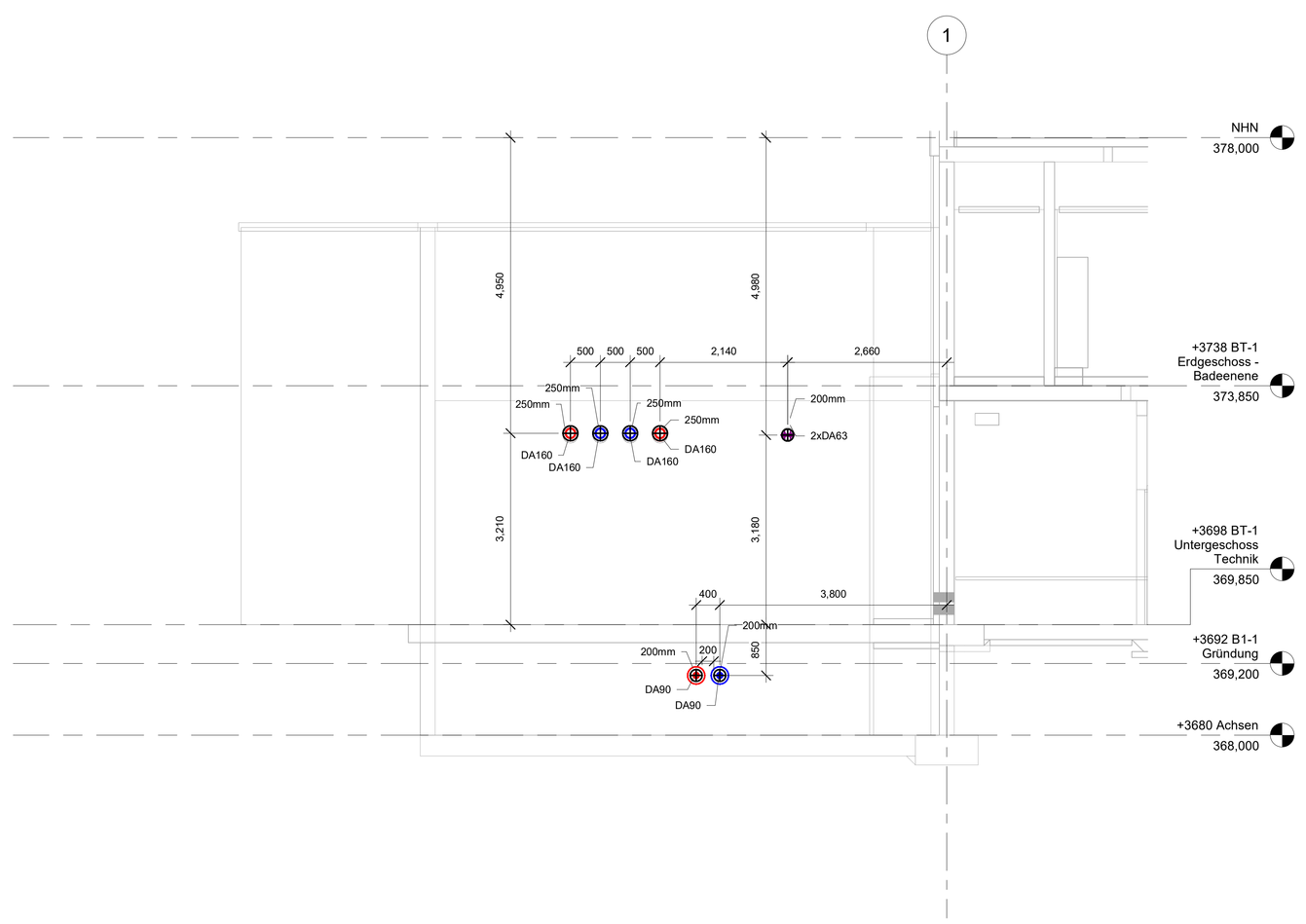

LEGENDE
Schnitt Außenwand Heizungsraum

- Leerrohrverband
- VL Soleleitung
- RL Soleleitung
- VL Heizungswasser
- RL Heizungswasser

INDEX	DATUM	ÄNDERUNGEN	GEZ
VA7	22.06.2026	Aktualisierung Text	MuÖz
VA6	17.04.2026	Projektschaeme wurden angepasst.	MuÖz
VA5	27.03.2026	Nutheizung	MuÖz
VA4	10.03.2026	Optimierung Platzbedarf	MuÖz
VA3	3.03.2026	Anschluss Pufferspeicher	MuÖz
VA2	27.02.2026	Größenänderung Pufferspeicher	MuÖz
VA1	20.02.2026	Planerstellung	MuÖz

Neubau Kombibad Metzingen
Auchterstraße; 72555 Metzingen,

±0,00m = +378,00 m ü.NHN

AUFTRAG-GEBER: **Stadtwerke Metzingen**
Stuttgarter Straße 59
72555 Metzingen

ARCHITEKT: **KRIEGER Architekten / Ingenieure GmbH**
Blumenstraße 2
42551 Velbert

TGA-PLANUNG: **goodmen energy GmbH**
GOODMEN ENERGY
Am Kirchenhölzl 13
Tel.: +49 89 45 20 94 780
82166 Gräfelfing
info@goodmen-energy.de

Pufferspeicher Außen

Vorabzug

LPH:	Ausführungsplanung (LPH 5)	DATUM:	22.06.2026
MAßSTAB:	1:20	GEZ:	MuÖz
BLATTGR:	1420x841	GEPR:	MiDr
PLAN-NR:	GM_EV_LPH5_0010_VA7_Pufferspeicher Außen	INDEX:	VA7

ARCH-PLAN: GBM-AUS-VE-LA-900-Übersichtsplan-VA_0-250220